Materiał:

Grubość aluminium wynosi 1,2 mm i 3,0 mm dla pozycji śruby

Ostrze:

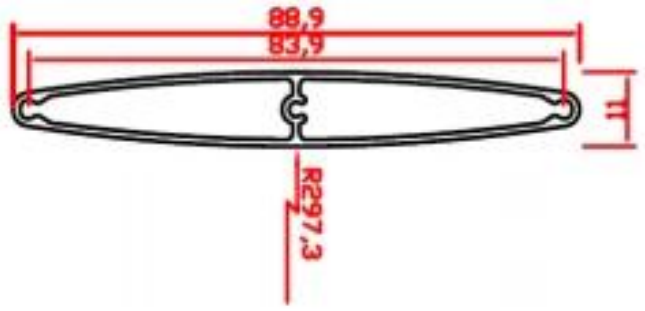

3.5L-Aluminium

Ramiaki:

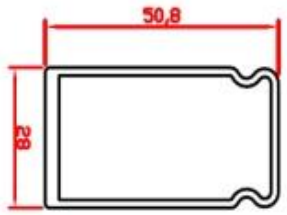

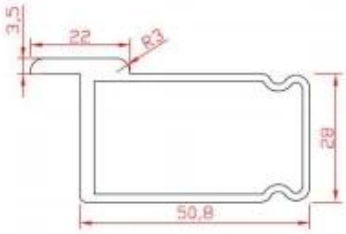

BS-Aluminium

DBS-Aluminium

Jeden zestaw szyny i środkowej szyny

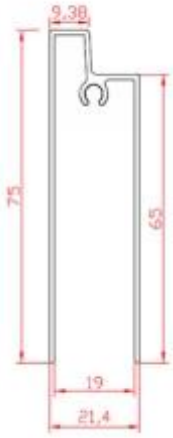

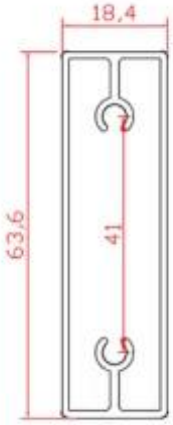

Ramki

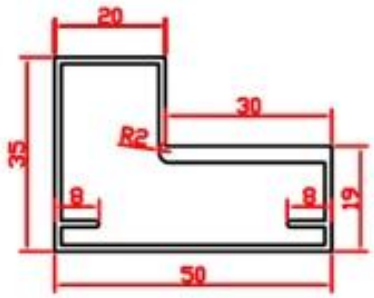

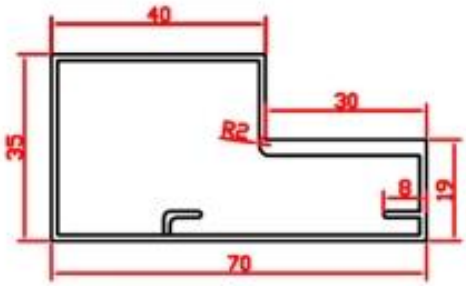

L50

L70

L50-Aluminium

L70-Aluminium

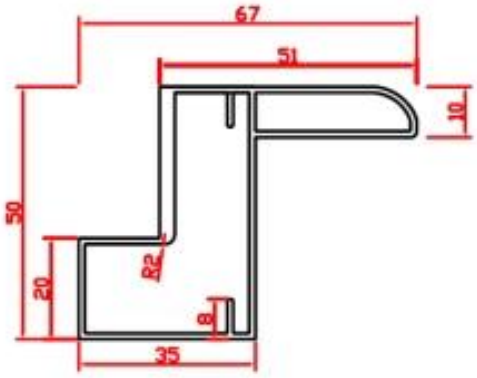

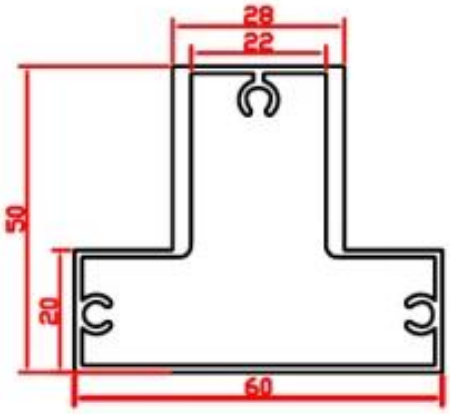

Z50

T50

T50-Aluminium

Z50-Alumininum

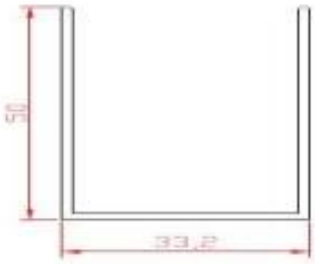

Top&Bottom U Channal

Kolor niestandardowy dostępny z żaluzjami MOQ 100 Squre dla jednego
kolor. i wycenę osobno. Posiadamy własną linię lakierów

piecowych.

1. Satin White: A-1

2. Matt Black: A-3

3. Matt White A-5

4.Matt Off White: A-6

5.Matt Silver A-7